CR TWIN LOCK

ESCAVATORE TERNA

PATENTED

L'ATTACCO RAPIDO **REVERSIBILE** CR TWIN LOCK CON SISTEMA BREVETTATO CONSENTE L'AGGANCIO E LO SGANCIO DELLE ATTREZZATURE IN POCHI SECONDI, AUMENTANDO NOTEVOLMENTE LA VELOCITÀ NEL CAMBIO DEGLI UTENSILI. LA VERSIONE MECCANICA INCLUDE UN SISTEMA SEMI-AUTOMATICO CHE RICHIEDE L'INTERVENTO DELL'OPERATORE SOLO NELLA FASE DI SGANCIO, L'AGGANCIO E LA MESSA IN SICUREZZA DEL NUOVO UTENSILE AVVENGONO IN AUTOMATICO. NELLA VERSIONE IDRAULICA QUESTE OPERAZIONI VENGONO GESTITE DIRETTAMENTE DALLA CABINA.

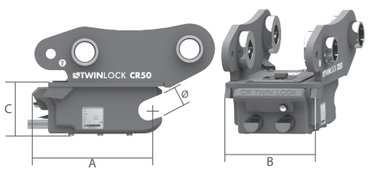

	TONS	0,6 - 1,8	1,8 - 2,5	2,5 - 4,0	4,0 - 6,0	6,0 - 12,0
	MOD.	**CR15**	**CR30**	**CR40**	**CR50**	**CR70**
A	MM	247	252	260	290	344
B	MM	156	180	196	218	257
C	MM	101	107	109	133	148
Ø	MM	40	45	45	50	60

MECCANICO SEMI-AUTOMATICO	**MOD.**	**CR15 S.A.**	**CR30 S.A.**	**CR40 S.A.**	**CR50 S.A.**	**CR70 S.A.**
SENZA ATTACCO	KG	20	25	28	39	62

IDRAULICO SEMPLICE EFFETTO	**MOD.**	**CR15 S.E.**	**CR30 S.E.**	**CR40 S.E.**	**CR50 S.E.**	**CR70 S.E.**
SENZA ATTACCO	KG	21	27	29	40	63
MAX	BAR	250	250	250	250	200

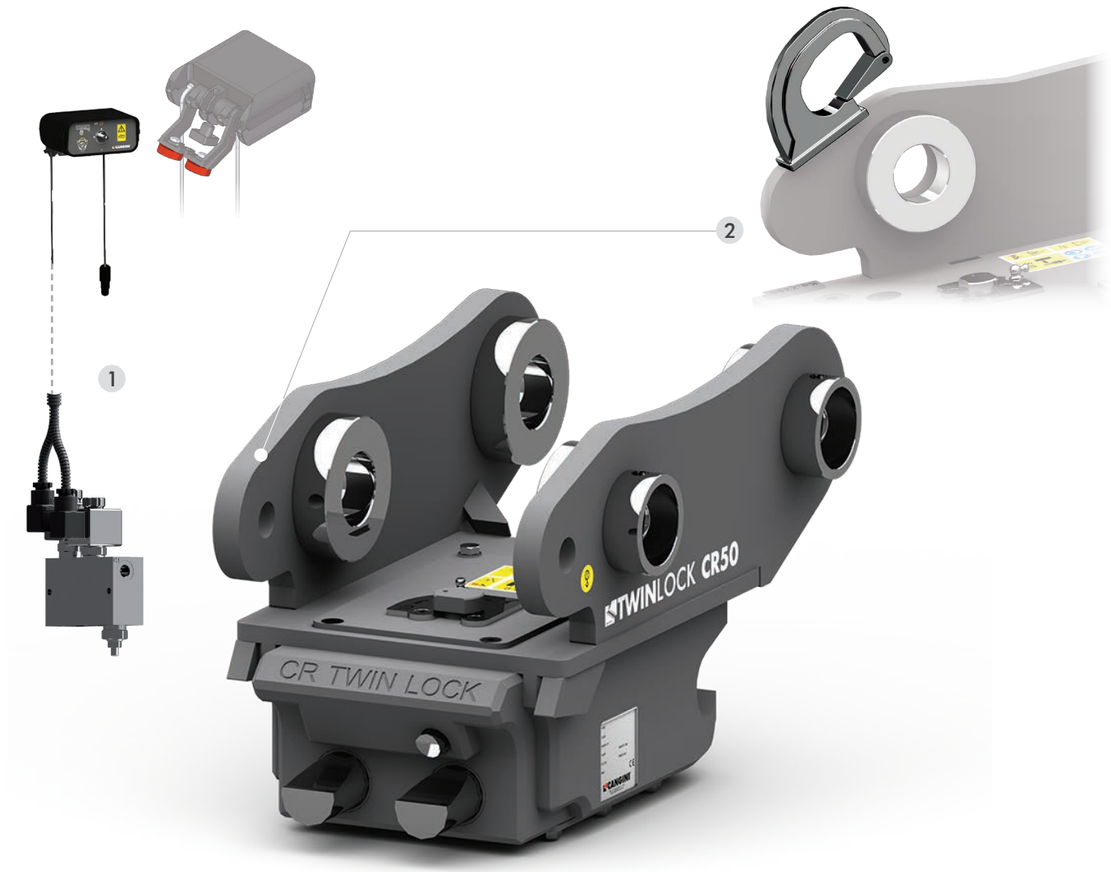

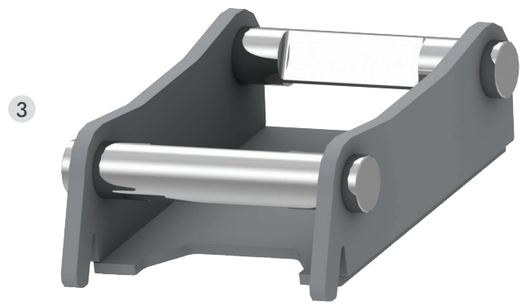

OPTIONAL

1 KIT INSTALLAZIONE IDRAULICO

CON L'ATTACCO RAPIDO IDRAULICO È POSSIBILE LA FORNITURA DEL KIT INSTALLAZIONE ALLA MACCHINA, COMPRESO DI ELETTROVALVOLA E SELETTORE ELETTRICO DOTATO DI CALAMITE PER POTERLO INSTALLARE AGEVOLMENTE ALL'INTERNO DELL'AREA DI GUIDA.

2 GANCIO DI SOLLEVAMENTO

È ANCHE POSSIBILE AVERE UN GANCIO OMOLOGATO PER SOLLEVAMENTO, SALDATO DIRETTAMENTE SULL'ATTACCO RAPIDO.

3 ADATTATORE CR

L'ADATTATORE CR RENDE L'ATTREZZATURA REVERSIBILE.